ПРОЕКТ ЗА ЛОКАЛНА И РЕГИОНАЛНА КОНКУРЕНТНОСТ

План за проверка на план за управување со животна средина и социјални аспекти

Автентична летна тераса со детско катче и поглед кон убавините на Шара

Ноември, 2018

1. Вовед во проектот

Проектот за Локална и регионална Конкурентност (ПЛРК) е четиригодишна операција за инвестиции, поддржана од Европската Унија користејќи фондови од ИПА 2 наменети за конкурентност и иновација во Македонија. ПЛРК ќе биде управуван како хибриден фонд и се состои од четири компоненти, извршени од страна на Светска Банка и Владата на Македонија. Проектот ќе овозможи фодови за инвестиции и градење на капацитети за поддршка на развојот на секторот, инвестиции за развој во дестинации и специфични дестинации. На локално и регионално ниво, Проектот ќе поддржи селектирани туристички дестинации во земјата преку комбинација на техничка поддршка за развој на управувањето со дестинации, инвестиции во инфраструктура и инвестиции во поврзување и иновативност. Инвестициите ќе бидат превземени преку грант шема за чинители во регионален туризам, како што се локалната самоуправа, институциите, НВО и приватниот сектор.

Овој план за проверка на планот за управување со животна средина и општество (ПУЖСО) е подготвен за активностите на Агрополог-ВФС, Желино. ПУЖСО планот за проверка ги презентира описот на проектот, техничките детали, опсегот, поставување и локација на кој се засноваат ризиците за општеството и животната средина.

Имплементација на мерките за ублажување кои се однесуваат на идентификуваните ризици и прашања како и мониторинг план дефиниран во ПУЖСО планот за проверка е задолжителен во согласност со националната регулатива за заштита на животна средина и други регулативи.

2. Краток опис на проектот

Главната цел на под-проектот „ Автентична летна тераса со детско катче и поглед кон убавините на Шара "е проширување на понудата на АГРОПОЛОГ -ВФС Желино со цел решавање на проблемот во однос на недоволниот капацитет на постоечката летна тераса. Локацијата е со трева и хумус и моментално е непокриена. Во Прилог 1 се дадени слики од постојната ситуација.

Чекорите за имплементација на проектот се следниве:

1. Проширување на летната тераса за дополнителни 220m2 (вклучувајќи и реплика од мост, изградба на фонтана во форма на античка мелница, 24 маси и 80 столици),

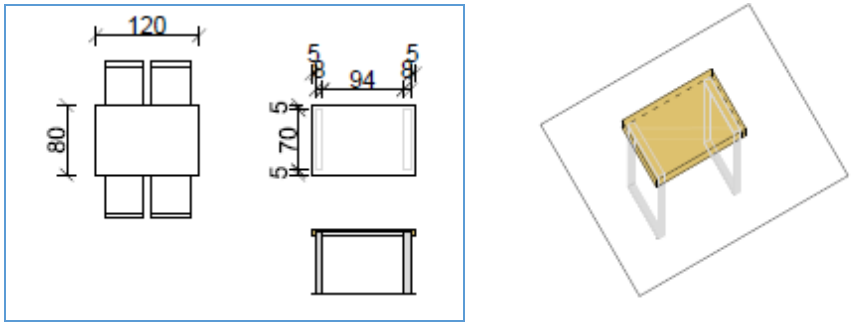

Слика 1. Маси

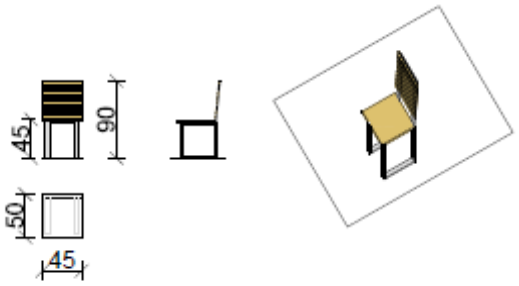

Слика 2. Столици

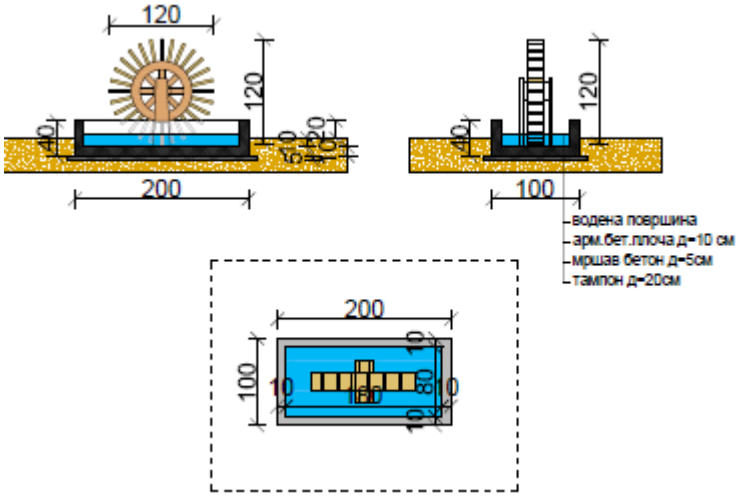

Слика 3. Фонтана во форма на античка мелница

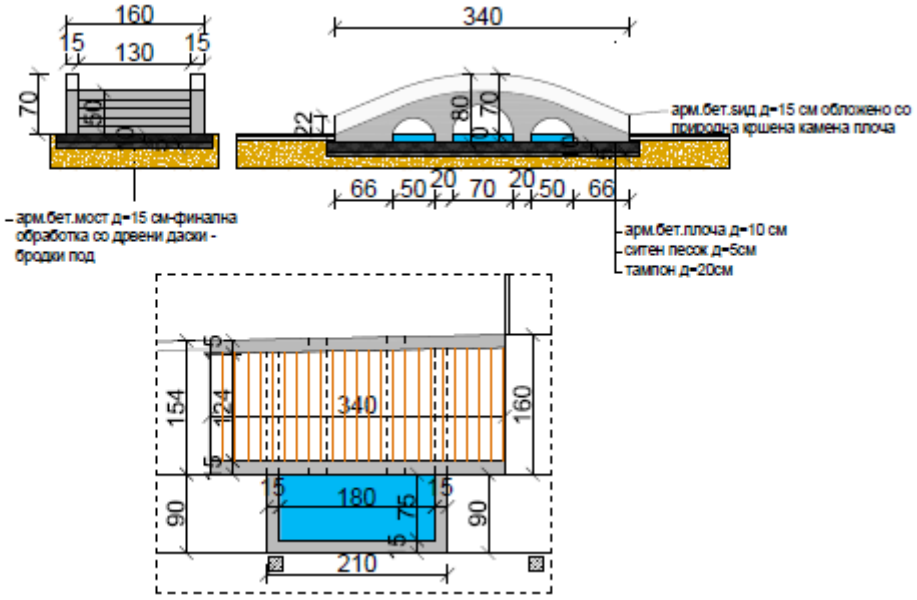

Слика 4. Релика на мост од Желино

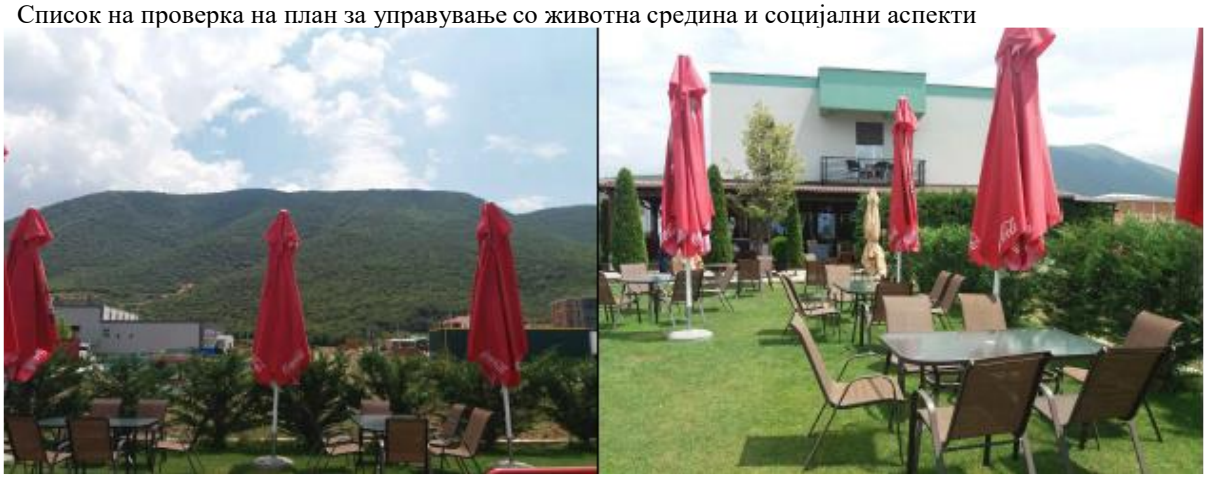

Слика 5. Изглед на терасата пред и по проширувањето

2. Продолжување на шанк (монтажа на надворешен шанк со поставување опрема за шанк и 4 столици
3. Изградба на игралиште за деца во рамките на постојната локација 20 м2 и инсталација на опрема за игралиште

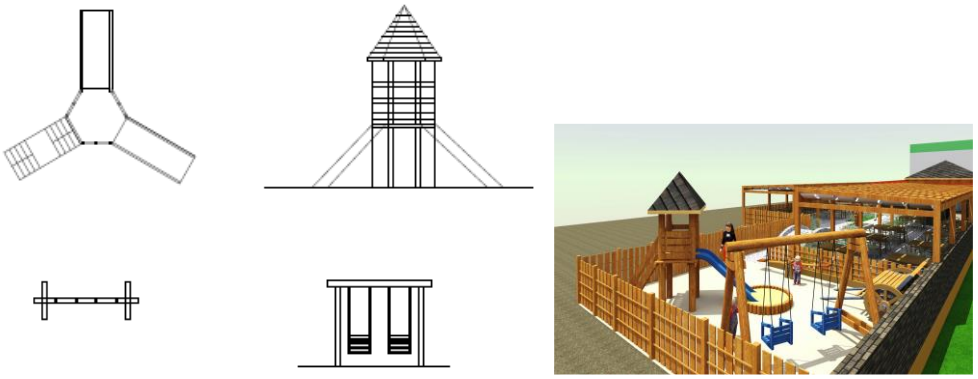

Слика 6. Опрема за детско игралиште

4. Изградба на тоалети 2м2 и соба за деца и мајки 5.9 м2.

Планираните активности се поделени во неколку категории:

1. Подготвителни работи (Отстранување на постојната трева-хумус (226 м2) и постоечка ограда и транспорт до законска депонија)
2. Земјани работи
   - Набавка, транспорт и поставување на тампон, d = 20cm (45m2), песок d = 5 cm (15m3), и дополнително d = 15 cm (40m3) песок за детско игралиште, за израмнување на теренот за понатамошна финална обработка на под
   - Хортикултура и градинарски активности (поставување на слој од хумус заедно со семе за трева за 40 м2, 30 зимзелени растенија)

3. Градежни работи
   - Изградба на ѕид со бетонски тули (20/40/20 d = 20 cm и h = 120cm)
   - Изградба на патека за движење d = 10 cm и дел од покриена тераса со камени плочи како завршна обработка и бетонска подлога за локацијата предвидена за шанкот и влезната патека d = 10 cm заедно со потребна арматура
   - Изградба на фонтана во форма на античка мелница (детали дадени на слика 3.)
   - Изработка на реплика на мост "Желино" (детали дадени на слика 4)
   - Продолжување на шанк (h = 1,20 m, h = 1,50 m, h = 2,0 m) и декорација со камени и керамички елементи (d = 05-1 cm)
   - Изградба на тоалет и помошна соба за деца. Тампон и бетон за подлогата од 20 м2
4. Електрични работи
   - Набавка и монтажа на електрична инсталација за шанк, тераса и помошни простории (тоалет и соба)
5. Набавка и монтажа на водоводна и канализациска мрежа за шанк и комунални простории (тоалет)
6. Набавка, транспорт и монтажа на дрвени даски на претходно направена дрвена конструкција, Оградување на дрвена конструкција со дрвени столпчиња и даски
7. Набавка и монтажа на опрема (опрема за внатрешна декорација (маси, столици, столици во форма на пајтон, перници, украси), опрема за уредување на детско игралиште, опрема за тоалет за хендикепирани и соба за мајки и деца и опрема за паркинг за велосипеди)

3. Категорија на животна средина

3.1 Политики на заштита на Светска Банка/категоризација

ПЛРК е поддржан од грант од Европската Унија имплементиран заеднички од Кабинетот на заменик премиер за економски прашања (КЗМЕП), како имплементирачка агенција на фондовите и Светкса Банка. ПЛРК е калсифициран како Категорија Б проект, кој подразбира одредено ниво на негативно влијание како резултат на имплементацијата, но ниту еден од нив значајни, од голем обем или долготрајност. Како резултат на оваа класификација ОП 4.01 Проценката за влијанието врз животната средина се активира. Последователно КЗМЕП подготви рамка за управување со животната средина и општество (РУЖСО) да води еколошка анализа на

под-проекти поддржани преку шемата за грантови за Компонента 3, дефинирање на подобноста и процедурите за скрининг и оценка на животната средина.

Сите проектни активности (и под-проектни) мора да бидат спроведени во согласност со оперативните политики и процедури на Светска Банка и националната регулатива (највисокиот преовладува).

Предложениот под-проект е класифициран како категорија Б- поради фактот што неговите идни влијанија врз животната средина се помалку негативни од оние на под-проектите од категориите А и Б + со оглед на нивната природа, големина и локација, како и карактеристиките на потенцијалните еколошки влијанија.

Категоријата ќе бара ЕА да ги процени сите потенцијални влијанија врз животната средина поврзани со предложениот потпроект, да ги идентификува потенцијалните можности за подобрување на животната средина и да препорача какви било мерки потребни за спречување, минимизирање и ублажување на негативните влијанија.

Обемот и формат на ЕА ќе се разликуваат во зависност од под-проектот, но обично ќе бидат намалени од обемот на ОВЖС, обично во форма на ЕСУП. Обемот на ЕСУП е дефиниран во Анекс Г на ЕСМФ. За под-проекти кои вклучуваат едноставни надградби, рехабилитација или адаптација на зградите, ќе се користи контролниот список на ЕСМП (образец даден во Анекс Ф од ЕСМФ).

Б-категорија ќе вклучува под-проекти кои исто така: (а) вклучуваат заеми за обртни средства кои вклучуваат купување и / или употреба на опасни материи (на пр. Бензин) или (б) подобрувања во процесот што вклучуваат купување на опрема / машинерија што претставува значаен потенцијален здравствен или безбедносен ризик. Според македонските закони, видовите на под-проекти кои спаѓаат во категоријата Б- не бараат ЕИА.

3.2 Оценка на животната средина според националното законодавство

Подпроектот не припаѓа на ниту една категорија од Анекс I и Анекс II од Уредбата за назначување на проекти и креации врз основа на кои е потребна постапката за оцена на влијанието врз животната средина ("Службен весник на Република Македонија" бр. / 2005, Бр. 109/2009). Согласно Упатството за спроведување на постапката за утврдување на потребата, утврдување на обемот и преглед на оцената на влијанието врз животната средина во Република Македонија за проект кој не е ниту во Анекс I и Анекс II, одлуката за постапката за утврдување на Потребата за ОВЖС е дека ОВЖС е непотребно.

Како и да е, според упатствата на ПЛРК ПЕИ, во рамките на извештајот за проверка на животната средина, подносителот на пријавата поднел известување за намера за спроведување на проект до Министерството за животна средина и просторно планирање - Завод за животна средина. Агрополог-ВФС Желино поднесе писмо со известување за намери на Министерството за животна средина и просторно планирање (МЖСПП) и доби одговор од 10.08.2018 година со мислење дека не е потребен процес на ОВЖС и подготовка на елаборат за заштита на животната средина за реализација на овој под-проект. Добиениот одговор / мислење од МЖСПП ќе

е ставен во прилог на оваа Контролна листа на план за управување со животна средина и општество.

4. ПРЕГЛЕД НА ВЛИЈАНИЈАТА

Како резултат на предвидените под-проектни активности за реновирање / адаптација на летна тераса од страна на Агрополог-ВФС, Желино беа идентификувани следните потенцијални влијанија:

1. Можни негативни безбедносни и здравствени ризици и влијанија врз населението, возачите и работниците (локалните влијанија се ограничени на локацијата на реновирање краткорочни, присутни само во фазата на имплементација) поради:

- Недостаток на мерки за безбедност и здравје при работа (РЗС) за време на работите за реновирање / адаптација,

- Повредите случени на или во близина на местото на делата (на пр. Поради недостаток на заштитна облека или опрема, или други безбедносни недостатоци),

- Непридржување кон стандардите за безбедност и работните процедури,

- Несоодветно управување со сообраќајот и безбедност на пешаците.

2. Можно влијание врз квалитетот на воздухот и емисиите на воздух од возила што превезуваат материјали и опрема на локацијата на под-проектот и транспортирањето на отпадот надвор од локацијата (локално влијание, ограничено на локацијата на реновирање / адаптација, кое се јавува само во фазата на имплементација) поради:

- емисии на прашина од транспорт на материјали, управување со материјали и градежни работи,

- издувни гасови од возила и сообраќај, како и предизвикување промени во постојниот сообраќаен промет во близина.

3. Можни емисии на вибрации и нарушувања на бучавата како резултат на транспортни возила кои се движат кон локацијата за реновирање, како и самите работи (локалните влијанија се ограничени само на локацијата на реновирање само во фазата на имплементација).

4. Несоодветно управување со отпадот и ненавремено собирање и транспорт на отпадот. Можни несакани ефекти / влијанија врз животната средина и негативни здравствени ефекти можат да произлезат како резултат на генерирање и управување со различни видови отпад (првенствено градежен отпад како што се отпадна иверица, тепих, ткаенина, сунѓер, остатоци од гипсени плочки, како и дрво, метали, стаклена пластика, мебел, душеци, опасен отпад, на пр. осветлување, остатоци од бои и лепила и пакување, исто така, ќе се создаде отпад од пакување (картон и најлон), кои се локални. Постои можност негативните влијанија да бидат долгорочни со повторувачки настан, но ограничени на несоодветно управување со отпадот и ненавремено собирање и транспортирање на комуналниот отпад.

6. Влијанија на почвата и водата од случајно протекување, истурање и неправилна изградба и управување со опасен отпад. Сепак, од предвидените активности се очекува

да произведуваат само привремени, локални, краткорочни и ограничени на периодот на реновирање / реконструкција / помали градежни негативни влијанија врз животната средина. Очекуваните количини на опасни цврсти материи и течности што се користат или генерираат како отпад во текот на имплементацијата на под-проектот се мали.

Не се очекува никакво влијание врз физичките културни ресурси или природни живеалишта, бидејќи потпроектот не се наоѓа во / во близина на природата и / или културните заштитени подрачја или објекти.

Прелиминарниот скрининг покажа дека веројатно нема да се генерираат азбестни отпадни и отпадни радиоактивни громови во овој под-проект, меѓутоа, мерките за ублажување се предвидени за овие случаи.

4. ЦЕЛ НА ПУЖСО КОНТРОЛНАТА ЛИСТА, ПРАВИЛА НА ИЗЛОЖУВАЊЕ

Светската Банка бара проценка на животната средина (ПЖС) за проекти предложени за финансирање од страна на Светската банка, со цел да се обезбеди дека тие се одржани и одржливи од еколошки аспект и со тоа да го подобрат процесот на донесување одлуки. ПЖС е процес чија ширина, длабочина и тип на анализа зависат од природата, обемот и потенцијалните влијанија врз животната средина на предложениот проект. ПЖС ги проценува можните еколошки ризици на проектот, како и нивните влијанија во областа опфатена со проектот.

Според спроведениот скрининг на Апликацијата за изразување интерес, овој под-проект е категоризиран како Б-. Кај подпроектите кои се класифицирани во категоријата Б- потенцијалните влијанија врз животната средина се помалку штетни од под-проектите во категориите А и Б +, со оглед на нивната природа, големина и локација, како и карактеристиките на потенцијалните влијанија врз животната средина.

Обемот на проценката на животната средина за под-проектите може да биде различен за различни под-проекти, но обично е помалку од обемот на Оценката за влијанието врз животната средина, најчесто во форма на План за управување со животната средина и социјалните прашања. За под-проекти кои предвидуваат едноставни надградби, реновирање или адаптација на објекти, се користи ПУЖСО контролна листа. Формата на ПУЖСО контролната листа е дефинирана во Еколошката и социјалната рамка за Проектот за локална и регионална конкурентност.

ПУЖСО контролната листа се применува за помали рехабилитации или изградба на мали градежни објекти. Таа обезбедува "прагматична добра практика" и е дизајнирана да биде лесна за користење и компатибилна со барањата за заштита на СБ. Форматот на типот на контролни списоци се обидува да ги опфати типичните пристапи за ублажување на постапките за општи договори за градежни работи со локализирани влијанија.

Листата за проверка има еден воведен дел (воведен дел во кој е опишан проектот, дел каде што се дефинира еколошката категорија, идентификувани влијанија и објаснет концепт за проверка на ПУЖСО) и три главни делови:

- **Дел 1** претставува описен дел ("пасош на локацијата") кој ги опишува спецификите на проектот во поглед на физичката локација, институционалните и законодавните аспекти, описот на проектот, вклучувајќи ја потребата за програма за градење капацитети и опис на процесот на јавна консултација .
- **Дел 2** го опфаќа еколошкиот и социјалниот скрининг во едноставен формат да/не проследен со мерките за ублажување за секоја активност.
- **Дел 3** е план за следење на активностите за време на изградбата и имплементацијата на проектот. Го задржува истиот формат потребен за стандардните ПУЖСО на Светската банка. Целта на оваа контролна листа е да се вклучат Дел 2 и Дел 3 како документи за тендер за изведувачи.

Постапката за објавување на ПУЖСО контролната листа е следна: ПУЖСО контролната листа на македонски, албански и англиски јазик треба да биде објавена на веб-страницата на ПЛРК и на примателот, како и на веб-страниците на одредената општина и треба да биде достапна за јавноста за најмалку 14 дена. Таа треба да биде достапна во печатена форма во просториите на ПЛРК и во релевантните општини и / или во центрите на планските региони. Кога е најавено, треба да се издаде повик за забелешки на документите заедно со достапната електронска и поштенски адреса за испраќање на забелешките. Евиденцијата на јавната расправа (собрани коментари и прашања) ги содржи основните информации за местото, списокот на сегашните личности и резиме на добиените забелешки и треба да бидат вклучени во финалната верзија на објавениот документ.

4. ПРИМЕНА НА ПРОГРАМАТА НА ЕСМП

ПУЖСО контролната листа е документ подготвен и поседуван од корисникот. Процесот на дизајнирање и имплементација на предвидениот проект ќе се одвива во три фази:

1. *Општа идентификација и фаза на одредување,* во која се избира објектот за реновирање / мала градба / адаптација и елаборирана е приближна програма за можните работни типологии. Во оваа фаза се подготвуваат Деловите 1, 2 и 3 од ПУЖСО контролната листа. Дел 2 од ПУЖСО контролната листа може да се користи за да се изберат типични активности од "мени" и да се поврзат со типичните прашања за животната средина и мерките за ублажување. Се вршат јавни консултации, ПУЖСО е финализиран.

2. *Детална фаза на планирање и тендер,* вклучувајќи спецификации и сметки за количини за градежни работи, опрема за опрема, маркетинг и други услуги поврзани со потпроектот. **Контролната листа на ПУЖСО ќе биде приложена како составен дел на документацијата за тендерите и договорот за работи, како и договор за супервизија, аналогно на сите технички и комерцијални услови, треба да бидат потпишани од договорните страни.**

3. *Во текот на фазата на имплементација на проектот,* еколошката усогласеност (со ПУЖСО контролната листа и регулативата за заштита на животната средина и здравјето и безбедноста (З&Б) и други квалитативни критериуми се спроведуваат на соодветната локација и апликацијата која се проверува / надгледува од страна на супервизорот на сајтот, или надзорник на проектот назначен за надзор за

имплементација на контролниот список на ПУЖСО. Мерките за ублажување во Дел 2 и планот за следење во Дел 3 се основа за да се потврди усогласеноста на Изведувачот со бараните одредби за животната средина.

Практичната примена на ПУЖСО контролната листа ќе го опфати постигнувањето на Дел I за поседување и документирање на сите релевантни специфични локации. Во вториот дел, активностите што треба да се пренесат ќе се проверат според предвидениот тип на активност, а во третиот дел ќе се идентификуваат параметрите за мониторинг (Дел 3) и ќе се применуваат според активностите презентирани во Дел 2.

Целокупната листа на ПУЖСО пополнета во табела (Делови 1, 2 и 3) за секој од видот на работата треба да се приложи како составен дел од договорите за работа и како аналогна со сите технички и комерцијални услови кои треба да бидат потпишани од страна на договорните страни.

4. МЕРКИ ЗА УБЛАЖУВАЊЕ

Мерките за избегнување и намалување / ублажување на идентификуваните влијанија врз животната средина, работниците и заедниците и социјалните аспекти на субпроектот што треба да се применат во рамките на под-проектот се, но не се ограничени на:

Соодветно означување на локацијата за реновирање / адаптација / мала градба, обележување на соодветна локација за привремено чување на градежниот материјал на локацијата, обезбедување на предупредувачки ленти, огради и ознаки, забрана на влез на невработени лица во предупредувачките ленти, примена на мерки за безбедност машините да бидат управувани само од искусен и обучен персонал, постојано присуство на противпожарни апарати во случај на пожар или друга штета, носење заштитна опрема и облека во секое време, фиксирање на скеле и други мерки на З&Б, запаливи течности може да се ставаат и складираат исклучиво во специјални садови за таа намена.

Сите работници мора да бидат свесни за опасностите од пожар и противпожарните мерки и мора да бидат обучени за да се справат со противпожарни апарати, хидранти и други уреди што се користат за гаснење на пожари кои треба да бидат функционални.

Нивото на бучава не треба да надминува 55dB во текот на денот и 45dB ноќе и градежните работи нема да се вршат преку ноќ (реновирање 7.00h до 19.00h).

Идентификација, класификација и одвоено привремено складирање (во посебни јасно означени отпадоци / контејнери за отпадоци на одделно предефинирана локација на терен и во доволен број) на различни видови на отпад кои би можеле да се генерираат од реновирање и правилно постапување со отпадот. Отпадот може да се транспортира и депонира / обработува само од лиценцирани компании.

Воспоставување на посебен сообраќаен режим за возилата на изведувачот за време на периодот на реновирање со соодветно сигнализирање.

Потпишување на договор со услужната компанија за редовно одржување, замена на

резервни делови, превентивни промени на маслото за масло, соодветно одржување (издувни гасови и безбедност, пр. кочници, гуми итн.) Како една од најважните безбедносни функции итн., Редовно перење возилата и одржување на чисто паркиралиштето, забранета замена на моторното масло на паркингот за да се избегне маслото и загадувањето на водите и почвата, да се врши редовен годишен испит за одобрување за време на годишната регистрација на возилата.

Мерките за ублажување опишани во овој дел се општите, деталните задолжителни мерки за ублажување се дадени во табелата за проверка на мерките за ублажување на (Дел 3).

5. ПРОЦЕДУРИ ЗА СЛЕДЕЊЕ И ИЗВЕСТУВАЊЕ И ДИСТРИБУЦИЈА НА ОДГОВОРНОСТ

За следење на имплементацијата на ПУЖСО за проверка на Изведувачот, супервизорот на сајтот или одговорното лице назначено од страна на операторот-корисник (во случај на работи кои не бараат ангажирање на надзор, надзорво понатамошниот текст) ќе работат со Дел 2 и 3 од ПУЖСО контролна листа, односно план за следење. Дел 2 и 3 се развиваат со потребните детали, дефинирајќи јасни мерки за ублажување и мониторинг кои можат да бидат вклучени во договорите за работи кои го одразуваат статусот на практиката за животната средина на работното место и кои можат да се набљудуваат / мерени / квантифицирани / проверени од страна на супервизорот за време на работите.

Дел 3 практично ги одразува клучните критериуми за следење преку обезбедени мерки за ублажување кои можат да се проверат за време и по работи за обезбедување на усогласеност и во крајна линија за надоместокот на Изведувачот.

Таквите мерки за ублажување вклучуваат, но не се ограничени на употребата на лична заштитна опрема (ЛЗО) од страна на работниците на локацијата, создавање прашина и превенција, количина на вода која се користи и испушта на место, третман на отпадни води, присуство на соодветни санитарни простории за работниците, собирање отпад од одделни видови (дрво, метали, пластика, опасен отпад, на пр. лепак и остатоци од боја и пакување, ламби), количини на отпад, правилна организација на патеки за отстранување и капацитети или повторна употреба и рециклирање, секогаш кога е можно. Покрај Дел 3, супервизорот на сајтот треба да провери дали изведувачот е во согласност со мерките за ублажување во Дел 2. Известувањето за спроведување на практиките треба да биде опишано во редовниот извештај кон ЕИП.

Прифатлив извештај за следење од страна на изведувачот или надзор на локацијата ќе биде услов за целосна исплата на договореното надоместок, исто како и техничките критериуми за квалитет или анкети за квалитет. **Известувањето за спроведувањето на контролниот список на ПУЖСО ќе биде тримесечно (ако не е поинаку договорено со ЕИП).** За да се обезбеди одреден степен на влијание врз еколошките перформанси на Изведувачот, во договорите за работи ќе се воведе соодветна клаузула, во која се наведуваат казни во случај на непочитување на договорните одредби за животната средина, на пр. во форма на задржување одреден дел од плаќањата се

додека корективните мерки не се применат и под-проектот не е во согласност, неговата големина зависи од сериозноста на повредата на договорот. За екстремни случаи раскинувањето на договорот ќе биде договорно врзано.

Спроведувањето на дефинираните мерки на ПУЖСО ќе ги следи надзорниот / надзорен инженер, овластениот и / или државниот инспектор за животна средина и комунални работи, како и експертот за заштита на животната средина од ЕИП. Спроведувањето на мерките ќе се следи пред да започне со работа, за време на реновирањето и по неговото завршување.

Барателот (ите) е должен редовно да доставува извештаи за спроведувањето и мониторингот на мерките за ублажување на животната средина (извештаи за имплементација на ЕСЈН за проверка, на пример, во форма на табеларен преглед (план за ублажување на табели и план за следење) со дополнителна колона со статус на мерките, забелешките и коментарите и следењето на мерката (имплементирани / неприменети, резултати, забелешки, коментари, загрижености, кога, итн.).

Список на проверка на план за управување со животна средина и социјални аспекти

дел 1: Институциски и административни аспекти		
Земја	Република Македонија	
Име на потпроектот	„Автентична летна тераса со детско катче и поглед кон убавините на Шара“	
Обем на потпроектот и конкретни активности	Менаџмент и координација на потпроектот; Реконструкција на летна тераса; Набавка и поставување на опрема и функционално уредување на објектот; Изградба на детско игралиште	
Институциска поставеност (Име и контакти)	**Управување со проектот***	
	Инвеститор: АГРОПОЛОГ –ВФС Желино Телефон: 044-347-777 Е-пошта:agropolog@t.mk Координатор на проектот: Ферди Џафери	
Имплементациска поставеност (Име и контакти)	**Надзор ****	
Опис на локацијата		
Име на локацијата	Автопат Тетово-Скопје, пред наплатната рампа на с. Желино	
Опис на локацијата	Анекс 1: Информации за локацијата (Слики од локацијата) [X]Д [ ] Н	Локацијата на потпроектот е Автопат Тетово-Скопје, пред наплатната рампа на с. Желино во рамките на општина Желино Катастарска општина КО Желино катастарска парцела број 964, дел 11. Објектот се наоѓа покрај автопатот и не е лоциран во пешачка зона. Од едната страна постои директен пристап до објектот, а од друга страна објектот е опкружен со неизградено земјиште.
Кој е сопственик на земјиштето?	АГРОПОЛОГ –ВФС Желино	
Географски опис	Земја Република Македонија Регион: Полошки регион Општина: Желино	
Законодавство		
Утврдување на националните и локалните законски Прописи и дозволи кои се однесуваат на активностите на потпроектот	• Закон за градење ("Службен весник на РМ" бр. 130/09, 124/10, 18/11, 36/11, 54/11, 59/11, 13/12, 144/12, 79/13, 137 /13, 163/13, 27/14, 28/14, 42/14, 44/15, 129/15 и 39/16) • Закон за животната средина ("Службен весник	

	на РМ" бр.53/05, 51/05, 81/05, 24/07, 159/08, 83/09, 48/10, 124/10,51/11, 123/12,93/13,187/13, 42/14, 44/15,129/15, 192/15 и 39/16) • Закон за водите ("Службен весник на РМ" бр. 87/08, 6/09,161/09, 83/10, 51/11,44/12,23/13,163/13, 180/14, 146/15 и 52/16); • Закон за управување со отпад("Службен весник на РМ" бр.68/04, 71/04, 107/07, 102/08, 143/08, 124/10,09/11,51/11,123/12 и 163/13); • Правилник за начинот за постапување со комунален и друг вид неопасен отпад ("Службен весник на РМ" бр. 147/07); • Закон за управување со пакување и отпад од пакување ("Службен весник на РМ" бр. 161/09, 17/11,47/11,136/11,6/12,39/12 и163/13); • Листа на видови отпад ("Службен весник на РМ" бр. 100/05); • Закон за хемикалии ("Службен весник на РМ" бр. No. 145/10 и 53/11); • Закон за квалитет на амбиенталниот отпад ("Службен весник на РМ" бр. 67/04, 92/07, 35/10, 47/11, 100/12 и 10/15); • Закон за заштита од бучава во животната средина ("Службен весник на РМ" бр.79/07, 124/10 и 47/11); • Правилник за гранични вредности на нивото на бучава во животната средина ("Службен весник на РМ" бр. 147/08); • Одлука за утврдување во кои случаи и под кои услови се смета дека е нарушен мирот на граѓаните од штетна бучава ("Службен весник на РМ" бр. 1/09); • Закон за заштита на природата ("Службен весник на РМ" бр.67/04, 14/06, 84/07, 35/10, 47/11,148/11,59/12,13/13,163/13 и 41/14); • Закон за заштита и спасување ("Службен весник на РМ" бр.36/04, 49/04, 86/08, 124/10 и 18/11); • Закон за безбедност и здравје при работа ("Службен весник на РМ" бр. 92/07, 136/11, 23/13и25/13)

Јавна расправа	
Наведете кога/ каде се одржал процесот на јавна расправа и какви забелешки дале учесниците на расправата	Постапката за јавна консултација со ПУЖСО контролната листа е следната: Листата за проверка на ПУЖСО треба да биде објавена на веб страната на ПЛРК,веб страна на Агенцијата за промоција и поддршка на туризам и веб страницата на општина Желино. Документот мора да биде објавен и достапен за јавноста најмалку 14 дена. Исто така, документот треба да биде достапен во печатена форма во канцеларијата на ПЛРК и просториите на општината. Кога е најавено, треба да се издаде повик за коментари и забелешки на документите заедно со достапната електронска и поштенски адреса за испраќање на белешките. Записникот за состанокот од јавната консултација (собрани коментари и прашања) содржи: основни информации за местото на јавните консултации, листа на учесници и краток преглед на коментари на учесниците, кои ќе бидат вклучени во финалната верзија на документот.
Градење институциски капацитети	
Дали се предвидува градење на капацитет?	[X] Н или [ ]Д ако Да, во анекс 2 се дадени информациите за градењето на капацитетите

Табела 24

Дел 2: Еколошко / општествен скрининг			
Дали активноста на објектот ќе вклучи/ангажира некое од следните?	Активност	Статус	дополнителни референци
	A. Општи Барања	x Да ☐ Не	Погледнете го Дел А подолу
	B. Реновирање / адаптација на зградата	x Да ☐ Не	Погледнете го дел А и Б подолу
	C. Мала конструкција	x Да ☐ Не	Погледнете ги секциите А и С подолу
	D. Опасни или токсични материјали	x Да ☐ Не	Погледнете ги секциите А и Д подолу
	E. Сообраќај и безбедност на пешаците	x Да ☐ Не	Види секција А, Б и Е подолу
	F. Набавка на хемикалии	x Да ☐ Не	Погледнете го делот Ф подолу
			Табела 2

Список за проверка на мерките за ублажување		
Активност	**Параметар**	**Список за проверка на мерките за ублажување**
А. Општи услови	Известување и безбедност на работниците	а) Обезбедување на информации за локалното население за времето на започнување и времето на траење на градежните активности со подготовка на Известување што ќе биде поставено на општинската огласна табла и општинската веб страна и пеку други средства, по потреба, со цел локалното население да биде добро информирано; б) Локалните градежни инспекторати и инспекторатите за заштита на животната средина/природата се информирани за работите пред да започнат; в) Сите потребни дозволи/мислења/одобренија се обезбедени пред започнување на работите (како градежна дозвола и друго); г) Сите работи ќе се извршуваат на безбеден и дисциплиниран начин; д) Работничките лични заштитни одела и опремата се достапни во доволни количини и се носат/користат во секое време; ѓ) Работниците мора да бидат соодветно обучени, проверени и искусни за работата што ја вршат (на пр. за работи на височини); е) Отворените јами се покриени и јасно облежани кога на истите не се работи; ж) Обезбедени се соодветни ознаки и информативна табла за локацијата на реновирање; з) Обележување на локацијата за привремено скалдирање на материјалот за реновирање во близина на локацијата; ѕ) Обезбедување ленти за предупредување, огради и соодветни информативни знаци за опасност, клучни правила и постапки што треба да се следат. и) Забранет влез за невработени лица во рамките на лентите за предупредување и оградите кога/каде се смета за потребно. ј) Околната површина треба да се држи чиста; к) Со машините треба да ракуваат само искусни и соодветно обучени лица, со цел намалување на ризикот од несреќни случаи;

Список за проверка на мерките за ублажување		
		л) Сите работници треба да бидат запознаени со опасностите од појава на пожар и мерките за заштита од пожар и мора да бидат обучени да ракуваат со уреди за гаснење на пожар, хидранти и други уреди што се користат за гаснење на пожари; љ) Уредите, опремата и противпожарните апарати мора секогаш да се функционални, за во случај на потреба да можат да се користат брзо и ефикасно. Опремата за прва помош треба да биде достапна на локацијата и да има обучени лица кои ќе ја користат. м) Постапки за итни случаи (вклучувајќи истурања, несреќни случаи и сл.) да се достапни на локацијата. н) Санитарни објекти (тоалети) мора да се обезбедени за работниците. њ) Набавената опрема треба да биде поставена и користена почитувајќи ги сите мерки за безбедност пропишани од страна на производителот на опремата и најдобрите практики.
	Случајни откритија	а) Постапките ќе ги следат националните законски прописи за случајни откритија б) Во случај да има случајни откритија, работите ќе бидат стопирани и ќе биде информиран овластениот надлежен орган (Министерството за култура и регионалениот музеј и институт) во рок од 24 часа; в) Изведувачот понатаму ќе ги следи упатствата на надлежните органи и работите повторно ќе започнат откако ќе се добие одобрение; г) Работната површина, кампот на локацијата, итн. треба да се лоцирани подалеку од културното наследство и археолошките наоѓалишта; д) Треба да има адекватна грижа и подигање на свеста за да им се објасни на градежните работници за можно откопување на археолошки реликвии;
	Квалитет на воздухот	а) Градилиштето, патиштата за транспорт и местата за ракување со материјали треба да се попрскаат со вода во сушни и ветровити денови. б) Градежните материјали треба да се чуваат покриени на соодветни места со цел намалување на прашината. в) Товарите на возилата од кои може да излегува прашина мора да бидат покриени. г) Ограничување на брзината на возилата до локацијата за реконструкција. д) Патиштата редовно да се метат и чистат на критичните места.

Список за проверка на мерките за ублажување		
		ѓ) Држете го горниот слој на почвата и резервите одделно. Заштитете со лимови/огради во случај на ветровито време. е) Сместете ги резервите подалеку од одводните водови, природните водни патишта и местата подложни на ерозија на земјиштето. ж) Сите товари со земја се покриваат кога се изнесуваат од градилиштето за исфрлање. з) Осигурајте сите транспортни возила и градежни машини да бидат опремени со соодветна опрема за контрола на емисиите, редовно да се одржуваат и атестираат. s) Осигурајте сите возила и градежни машини да користат бензин од службени извори (лиценцирани бензински пумпи) и гориво што го одредил производителот на градежната машина и на возилата. и) Да нема прекумерни градежни возила што работат напразно на градилиштата.
	Бучава	а) Бидејќи тоа е урбана стамбена населба нивото на бучава не треба да надминува 55dB во текот на денот и навечер и 45dB во текот на ноќта б) Градежни работи нема да бидат дозволени во текот на ноќите, работите на градилиштето ќе бидат ограничени од 7.00h до 19.00h (договорено во дозволата). в) Во текот на работењето капаците на моторите на генераторите, компресорите за воздух и другата машинска опрема на погон треба да бидат затворени, а опремата да биде поставена што е можно подалеку од стамбени подрачја. г) Пумпите и другата машинска опрема треба ефикасно да се одржуваат.
	Квалитет на водата и почвата	а) Спречете опасно излевање од отпад (привременото складирање на отпадот треба да биде заштитено од пропуштање, а опасниот и токсичен отпад да биде опремен со секундарен систем на задржување на содржината, на пр. со контејнери со двојни ѕидови или зајакнати контејнери). б) Ако дојде до опасно излевање, да се спречи, отстрани, да се исчисти местото и следете ги постапките и мерките за управување со опасен отпад. в) Во случај на какво било течење што доаѓа од површини каде што се изведуваат работи веројатно контаминирани со опасни материи се собере на местото во привремен базен за задржување и се транспортира до овластена пречистителна станица. г) Поставете/обезбедете и одржувајте соодветни санитарни објекти за работниците. Отпадната вода од тие извори треба да се транспортира до соодветни капацитети за пречистување на отпадни води.

Список за проверка на мерките за ублажување		
		д) Спречете опасно излевање што доаѓа од резервоари (задолжителен е секундарен систем за задржување, на пр. контејнери со двојни зидови или зајакнати контејнери), од градежна опрема и возила (редовно одржување и проверки на резервоарите на нафта и плин, гадежните машини и возилата може да се паркираат (ракуваат) само на асфалтирани и бетонски површини со систем за собирање на површински води. ѓ) Излевањата од местото на кое се работи со можност за полнење со отстранети материи треба да се филтрираат пред да се истурат во природни токови. е) Водата и другите компоненти во бетонската смеса треба да бидат чисти и без штетни хемикалии.
	Управување со отпад	Ќе се применува добра практика на управување со отпад вклучително: а) Идентификување на различни видови отпад што би можеле да се генерираат на местото на реконструкцијата и нивна класификација во согласност со Законот за отпад. б) За секоја идентификувана категорија на отпад се обезбедени контејнери во доволни количини и поставени вообичаено. в) Ќе се идентификуваат патеки за собирање и отстранување на отпад и лиценцирани депонии/преработувачки капацитети за сите главни видови отпад што се очекува од рушење и градежни активности. За управување со опасниот отпад ќе се бараат и следат упатствата/насоките дадени од Министерството за заштита на животната средина и просторно планирање. г) Минералниот (природен) градежен отпад и отпадот од рушење ќе се одвојува од општиот отпад, органскиот, течниот и хемискиот отпад со сортирање на лице место и привремено ќе се складира во соодветни контејнери. Во зависност од потеклото и содржината, минералниот отпод повторно ќе се нанесе на првобитната локација или повторно ќе се користи. д) Целиот градежен отпад ќе се собира и отстранува правилно од страна на лиценцирани собирачи до лиценцирани депонии (или лиценцирани капацитети за преработка). ѓ) Евиденцијата за отстранување на отпадот ќе биде редовно ажурирана и ќе се чува како доказ за правилно управување, како што е проектирано.

Список за проверка на мерките за ублажување		
		е) Секогаш кога е можно, изведувачот повторно ќе ги користи и рециклира соодветните и одржливи материјали. Исфрлање на каков било отпад (вклучително и органски отпад) или отпадни води на околната природа или водни маси е стриктно забрането: ж) Собирање, транспорт и крајно исфрлање/преработка на комуналниот отпад треба да се врши од страна на овластена компанија; з) Градежниот отпад треба веднаш да се отстрани од градилиштето и повторно да се употреби ако е можно; s) Спалување на каков било отпад на местото или на неодобрени постројки е забрането. и) Постоечките климатизирачки единици не треба да се полнат или празнат. Ако се исфрла, тоа мора да го вршат специјализирани одобрени компании. ј) Идентификување на различни видови на отпад во градилиштето (почва, песок, шишиња, храна, делови од цевки, хартија, кршен бетон, и сл.) ; к) Потенцијалниот опасен отпад (моторно масло, гориво за возила) треба да се собира одделно и треба да се склучи договор со подизведуач што има овластување за собирање и транспорт (и привремено чување, доколку е применливо) на опасен отпад. Опасниот отпад треба да се преработува или отстранува само до постројки за преработка/депонија со валидна лиценца;
	Безбедност на сообраќајот	а) Се подготвува и спроведува план за регулирање на сообраќајот во согласност со Општината и надлежниот орган (сообраќајна полиција); б) Сообраќајот ќе се регулира на безбеден начин. Ќе се осигура безбедност за пешаци со користење на безбедни премини. в) Безбедносните и регулаторните известувања и ознаки ќе се користат соодветно.

Список за проверка на мерките за ублажување		
Б. Реновирање на објектот	Управување со материјали	а) Нема да се користат нови материјали што содржат азбест или боја на база на олово. б) Груб агрегат во бетон што се применува и користи за рехабилитација треба да одговара на условите за издржливост и градација. Агрегатот мора да биде чист (претходно да не бил користен) и по можност локално произведен. в) Минералните ресурси (агрегат, песок, чакал и сл.) се набавуваат само од овластерни компании со валидни концесии за вадење/искористување. Компаниите можат да докажат дека мерките за ЗиБ и управувањето со животната средина веќе се применуваат.
	Безбедност на заедницата	а) Обезбедување сигурност на корисниците на објектите на пр. обезбедување безбедни премини и заштита од паѓање на предмети. б) Навремено информирање на корисниците на просториите и соседните заедници за претстојните работи. в) Во случај да се прекине сообраќајот, организирање на алтернативни патишта во соработка со Општината.
В. Мала градба	Управување со материјали	а) Нема да се користат нови материјали што содржат азбест или боја на база на олово. б) Груб агрегат во бетон што се применува и користи за рехабилитација треба да одговара на условите за издржливост и градација. Агрегатот мора да биде чист (претходно да не бил користен) и по можност локално произведен. в) Минералните ресурси (агрегат, песок, чакал и сли.) се набавуваат само од овластерни компании со валидни концесии за вадење/искористување. Компаниите можат да докажат дека мерките за H&S и управувањето со животната средина веќе се применуваат.
	Ерозија на почвата	а) Возилата и машините можат да се паркираат, мијат и одржуваат само на одредени подрачја со непропустлива површина со систем за собирање и обработка (сепаратор за масло и масти), б) Заштита од распространување на седименти со огради и бариери. в) Извлекување на почвата само колку што е потребно и чување/замена и повторна употреба по изградбата. г) Не е дозволено користење на антифриз и/или акцелератори. д) Заштита и обнова на неизградените површини. Изработка на падини и потпорни објекти за да се сведе на минимум ризикот, обезбедување соодветен одвод и покриеност со вегетација.

Список за проверка на мерките за ублажување		
		ѓ) Изведба на работи на површински одвод за пренасочување на дождовната вода што би ја поткопала почвата. е) Примена на управување со буици од атмосферска вода за да се сведе на минимум ерозијата и доставување на седименти надвор од местата на приемни води. ж) Местото за паркирање мора да се запази според определеното место.
	Безбедност на заедницата	а) Обезбедување сигурност на корисниците на објектите на пр. правење безбедни премини и заштита од паѓање на предмети. б) Навремено информирање на корисниците на просториите и соседните заедници за работите што претстојат. в) Во случај кога сообраќајот ќе биде прекинат, организирање алтернативни патишта во соработка со општината.
Г. Опасни материјали	Управување со отпаден азбест и отпадни громобрански водови	а) Ако на местото се наоѓа азбест, ќе се информира инспекторатот за животна средина и другите надлежни органи (на пр МЖСПП) и ќе се бараат упатства. Азбестот мора да биде отстранет или правилно вметна/врзан. б) Азбестот ќе биде отстранет, контролиран, транспортиран и отстранет во согласност со националните законски прописи и најдобрите практики (се спречува кршење, се попрскува против дигање прашина, отпадниот азбест се пакува во херметички затворени пакети, привремено се складира во затворени објекти, правилно означени на сите три јазика, и тн.) в) Работниците што ракуваат со азбест носат заштитна облека, соодветни респиратори/маски (во зависност од видот на азбестот). г) Само овластени компании за управување со азбест може да бидат ангажирани за овие работи. д) Отстранетиот азбест не смее повторно да се користи. ѓ) Во случај да се идентификуваат радиоактивни шипки на местото, се ангажира овластена компанија за нивно отстранување.
	Управување со токсични и опасни цврсти материи и течности (вклучувајќи отпад)	а) Да се обезбеди правилно ракување со средства за подмачкување, гориво и растворувачи со обезбедено складирање и следење на листовите со податоци за безбедност на материјали (ЛПБМ). б) Привремено складирање на локација на сите опасни и токсични супстанци во безбедни контејнери означени со детали за составот, својствата и упатство за ракување. в) Сите опасни материии треба да се чуваат во непропустлив контејнер за да се спречи излевање и протекување. Овој контејнер треба да има секундарен систем за задржување, на пр. двојни

Список за проверка на мерките за ублажување		
		ѕидови или слично. Секундарниот систем за задржување мора да биде без пукнатини, да може да задржи истурање и брзо да се испразни. г) Контејнерите со опасни материи, мора да се чуваат затворени, освен при додавање или отстранување на материјали/отпад. Не смеат да се ракуваат, отвораат или чуваат на начин што може да доведе до нивно истекување. д) Контејнерите што имаат запалив, опасен или реактивен отпад мора да се сместат најмалку 15 метри од имотот на објектот и најмалку 30 метри од водоводи. ѓ) Опасниот отпад ќе се собира, транспортира и отстранува од страна на овластена компанија со која ќе склучи договор изведувачот на работите. Отпадот го транспортираат превозници со специјално одобрение и се отстранува во одобрен контејнер. Контејнери за сите видови предвидени (и што се појавуваат) опасни отпади на локацијата да бидат достапни и соодветно означени (име и доделен клучен код за отпад). е) Нема да се користат никакви оловни бои, азбест или други материјали опасни по здравјето на луѓето.
Д. Набавка на хемикалии	Несоодветно и недостаток на правилно управување може да го зголеми ризикот за животната средина и сигурноста при работа, како и ризикот по здравјето на сите граѓани	а) Хемикалиите се управуваат, ракуваат и чуваат во согласност со ЛПБМ б) Хемикалиите се купуваат од овластен продавач в) Со хемикалиите управуваат и со нив ракуваат овластени и соодветно обучени лица/кадри.
		Табела 3. Список за проверка на Мерки за ублажување

Дел 3: План за мониторинг							
Фаза	**Што** *(Параметарот ќе се следи?)*	**Каде** *(Дали параметарот треба да се следи?)*	**Како** *(Дали параметарот треба да се следи?)*	**Кога** *(Дефинирајте ја фреквенцијата/или континуитетот?)*	**Зошто** *(Дали се следи параметарот?)*	**Цена на чинење** *(Ако не е вклучена во буџетот на проектот)*	**Кој** *(е одговорен за следење?)*
Подготовка во текот на	Сите потребни дозволи се добиени пред почеток на работите	Во градската управа	Контрола на сите потребни документи	Пред почеток на работите	Да се обезбедат законските аспекти за рехабилитационите активности	/	Изведувач; Надзорник на градежните работи; Градежен инспектор,
	Се известуваат јавните и релевантни институции	Просториите на Изведувачот	Контрола на сите потребни документи	Пред почеток на работите	Да се осигура свеста на јавноста	/	Изведувач; Надзорник на градежните работи;
	Безбедносни мерки на работниците, вработените и посетителите	На местото	Визуелна проверка и доставување извештај	Пред почеток на работите	Да се спречат ризици по здравјето и безбедноста – механички повреди и да се осигура безбеден пристап и мобилност	/	Изведувач, Надзорник
Имплементација во текот	Безбеден проток на сообраќајот	На местото	Визуелна проверка и доставување извештај	Во текот на испорака на опремата	Да се осигура координиран проток на сообраќајот	/	Изведувач, Надзорник
	Безбедност на работа	На местото	Визуелна проверка и доставување извештај Ненајавени контроли во текот на работата	Ненајавени контроли во текот на работата	Да се спречат ризици по здравјето и безбедноста –	/	Надзорник

Дел 3: План за мониторинг							
Фаза	**Што** *(Параметарот ќе се следи?)*	**Каде** *(Дали параметарот треба да се следи?)*	**Како** *(Дали параметарот треба да се следи?)*	**Кога** *(Дефинирајте ја фреквенцијата / или континуитетот?)*	**Зошто** *(Дали се следи параметарот?)*	**Трошок** *(Ако не се вклучени во буџетот на проектот)*	**Кој** *(Кој е одговорен за следење?)*
	објектот е добро организиран: огради, предупредувања, потпишување на поштенски пратки.	на местото	Инспекција	Ненајавени контроли за време на работа	Да се спречат несреќи	/	Изведувач, супервизор
	Собирање, транспорт и опасен отпад (ако има)	На привремена безбедна локација на градилиште во посебни контејнери за отпадоци	Инспекција на транспортните листи и условите на просторот за складирање	Пред транспорт на опасниот отпад (ако има)	Да се подобри управувањето со отпадот на локално и национално ниво / Опасниот отпад нема да се фрла на депонија	/	Овластена компанија за собирање и транспорт на опасен отпад (доколку има), Овластено еколошки инспектор, градежништво инспектор,ПЛРК, ЕЕ
	Собирање, транспортирање и финално депонирање на цврстиот отпад	на и околу објектот	Визуелно следење и проверка на транспортните листи на изведувачот	Дневно ниво после колекцијата и транспорт на цврстиот отпад	Не оставајте цврст отпад на градилиште и да се избегне негативно влијание на локалната средина и здравјето на локалните жители	/	Изведувач; Супервизор на градежни работи; Овластени еколошки инспектор, градежништво инспектор, ПЛРК, ЕЕ

Дел 3: План за мониторинг

Фаза	**Што** *(Параметарот ќе се следи?)*	**Каде** *(Дали параметарот треба да се следи?)*	**Како** *(Дали параметарот треба да се следи?)*	**Кога** *(Дефинирајте ја фреквенцијата / или континуитетот?)*	**Зошто** *(Дали се следи параметарот?)*	**Трошок** *(Ако не се вклучени во буџетот на проектот)*	**Кој** *(Кој е одговорен за следење?)*
	Загадување на воздухот параметри на прашина, честички	На и околу објектот	Земање примероци од овластена агенција	По жалбата или негативни инспекциски наод	За да не се обезбеди прекумерна емисија за време на работите	/	Супервизор
	Ниво на бучава и вибрации	На и околу објектот	Следење на ниво од бучава dB (со соодветна опрема)	По жалбата или инспекциски наод	За да одредите дали нивото на бучава е над или под дозволено ниво на бучава	/	Изведувач; Акредитирана компанија за мерење на ниво на обезбедени од страна на изведувач; Овластени еколошки инспектор, градежен инспектор, ПЛРК ЕЕ
Во текот на Операција фаза	Управување со отпад	На и околу објектот	Отпадот правилно се собира, сортира и складира	Дневно	За да се спречи акумулацијата на отпадот	Променлива и не е вклучена во проектот	Овластено претпријатие за собирање отпад

Табела 4

Анекс Список за проверка на ПЖС Анекс 1: Информации за локацијата (слики од локацијата)

С

ЛЕГЕНДА :

- Летна тераса-место на интервенција
- Автопат Тетово-Скопје-Тетово
- Река Вардар
- Село Желино
- Бензинска пумпа
- Постоечки угостителски објект
- Опфат 226.00 m²

Анекс 2 Министерството за животна средина и просторно планирање (МЖСПП) мислење/одобрување за елаборат за заштита на животната средина

Република Македонија
Министерство за животна средина и просторно планирање

МКД СЕРТИФИКАТ
МКС EN ISO 9001:2009

[redacted]

Република Македонија
Министерство за животна средина и просторно планирање

Бул."Гоце Делчев" бр.18,
1000 Скопје,
Република Македонија
Тел. (02) 3251 400
Факс. (02) 3220 165
Е-пошта:
infoeko@moepp.gov.mk
Сајт: www. moepp.gov.mk

Архивски број: 11-4183/2

Дата: 10. 08. 2018

ДО: АГРОПОЛОГ-ВФС ДООЕЛ
Ул.Илирија бр.10
Општина Тетово

ПРЕДМЕТ: Доставување на мислење

ВРСКА: Ваш број 05-07/102 од 06.07.2018 година

Почитувани,

Во прилог на овој допис Ви доставуваме Мислење по ваше Известување за намера, кое се однесува за проект:Проширување на летна тераса на хотел. за потребите на АГРОПОЛОГ-ВФС ДООЕЛ од с.Желино-Тетово.

Со почит,

МИНИСТЕР
Sadulla Duraki

Изработил: Благој Ѓоргиев
Контролирал/Согласен:Александар Петковски
Директор на Управа за животна средина
Xhezmi Salhu

Список на проверка на план за управување со животна средина и социјални аспекти

Република Македонија
Министерство за животна средина
и просторно планирање

МКД СЕРТИФИКАТ
МКС EN ISO 9001:2009

[redacted]

Република Македонија
Министерство за животна средина и просторно планирање

Бул."Гоце Делчев" бр.18,
1000 Скопје,
Република Македонија
Тел. (02) 3251 400
Факс. (02) 3220 165
Е-пошта:
infoeko@moepp.gov.mk
Сајт: www. moepp.gov.mk

Архивски број: 11-4183/2

Дата: 10. 08. 2018

Почитувани,

Во врска со вашето Известување за намера, со цел аплицирање на проект:Локална и регионална конкурентност на Светска Банка, кое се однесува за проект: Проширување на летна тераса на хотел, за потребите на АГРОПОЛОГ-ВФС ДООЕЛ од с.Желино-Тетово, Управата за животна средина при Министерството за животна средина и просторно планирање Ви го доставува следното:

МИСЛЕЊЕ

Согласно Законот за животна средина (Службен весник на Република Македонија бр.53/2005, 81/2005, 24/2007, 159/2008, 83/2009, 48/2010, 124/2010, 51/2011, 123/2012, 93/2013, 42/2014, 44/2015 129/2015 и 39/2016), и Уредбата за определување на проектите и за критериумите врз основа на кои се утврдува потребата за спроведување на постапката за оцена на влијанијата врз животната средина (Службен весник на Република Македонија бр. 74/2005, 109/2009 и 202/2016), Уредбата за дејностите и активностите за кои задолжително се изработува Елаборат, а за чие одобрување е надлежен органот за вршење на стручни работи од областа на животната средина (Службен весник на Република Македонија бр.36/2012) и Уредбата за дејностите и активностите за кои задолжително се изработува елаборат, а за чие одобрување е надлежен градоначалникот на општината, градоначалникот на градот Скопје и градоначалникот на општините во градот Скопје (Службен весник на Република Македонија бр.32/2012), за горенаведениот проект **не треба** да се изготвува Елаборат за заштита на животна средина и не треба да се води постапка за оцена на влијанието на проектот врз животната средина.

Со почит,

Директор на
Управа за животна средина
Xhezmi Saliu

Изработил: Благој Ѓоргиев
Контролирал/ Согласен: Александар Петковски